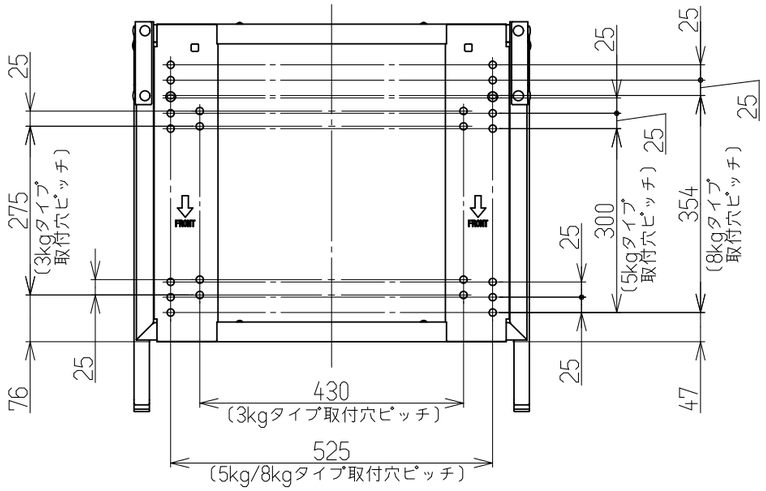

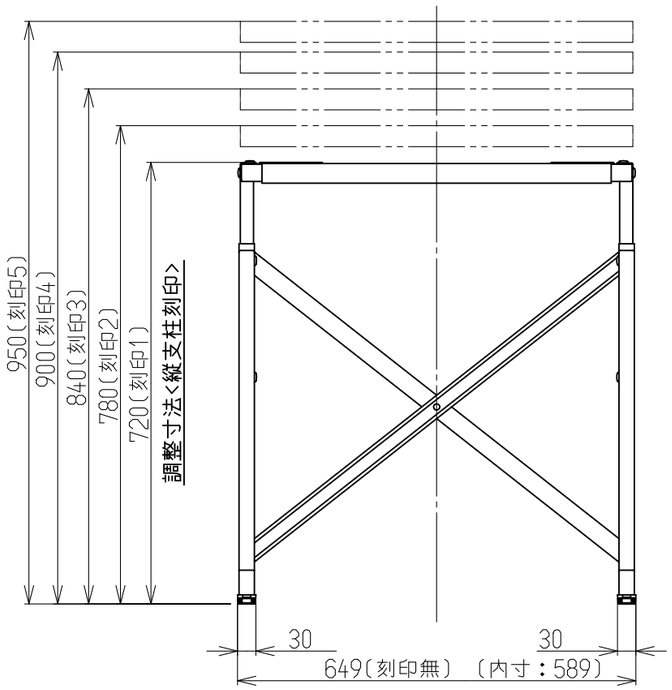

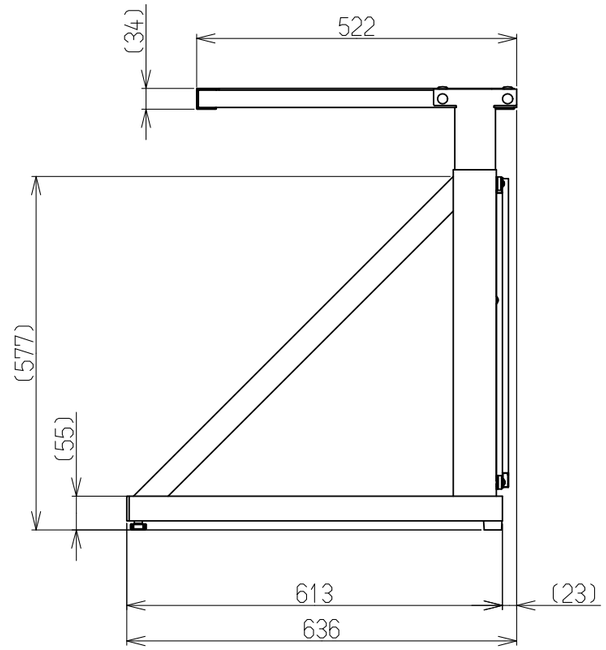

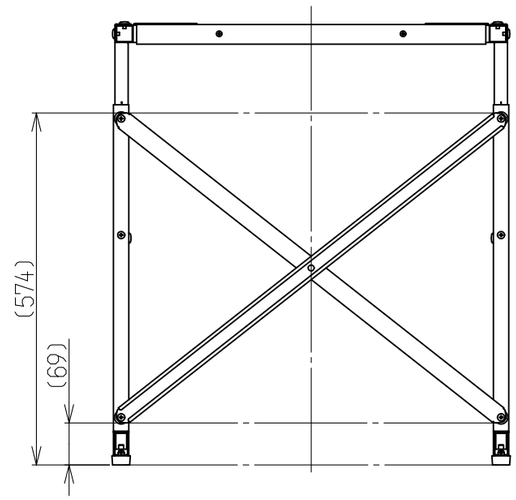

質量(本体):約12kg

名称	外形寸法図			品名	専用台(中)	
型式	DS-80MSF (DS-80MSF)					
作成	2018.12	尺度	1:10	サイズ	A3	リンナイ株式会社