部番	品名	材質	材料寸度	個数	記事

A矢視

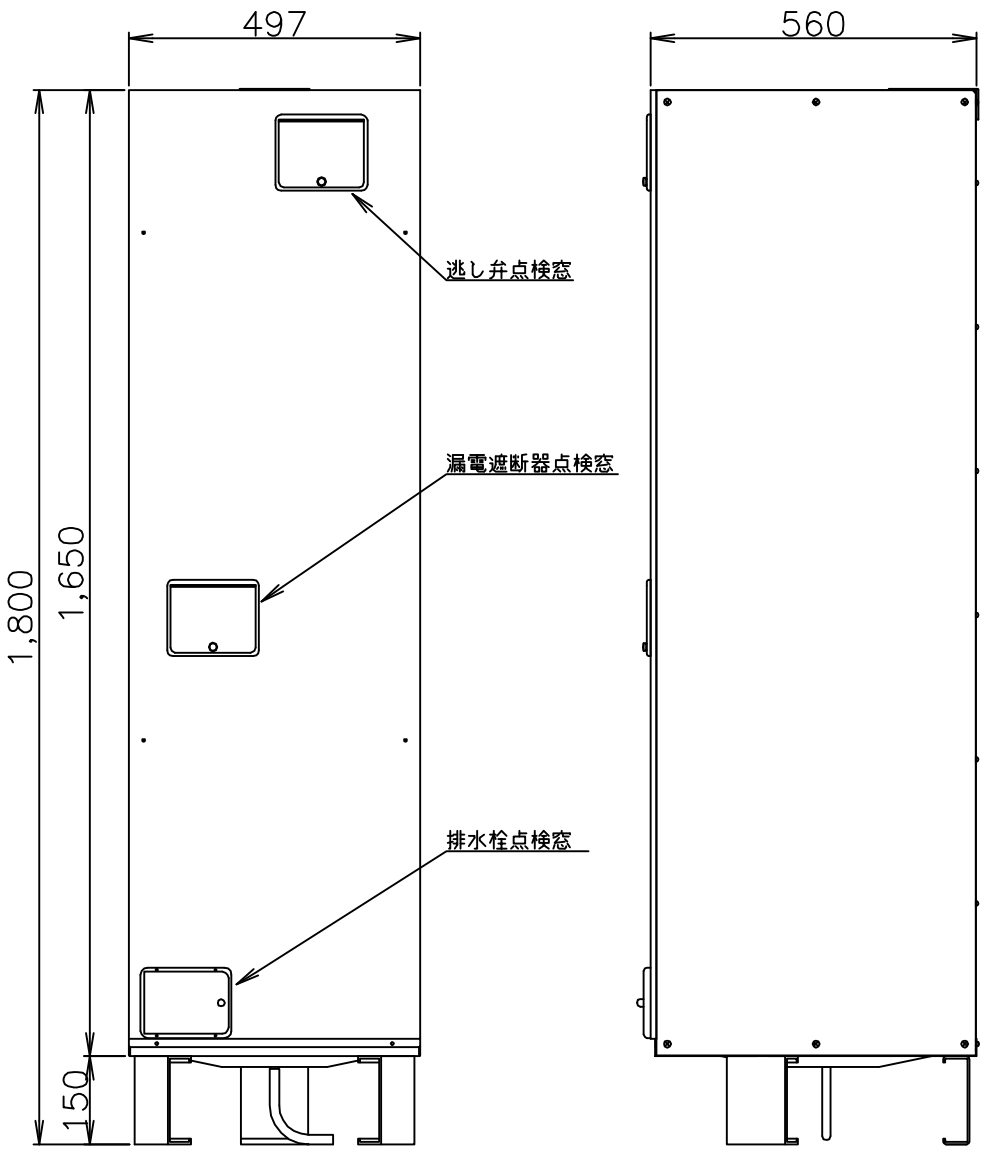

A矢視図

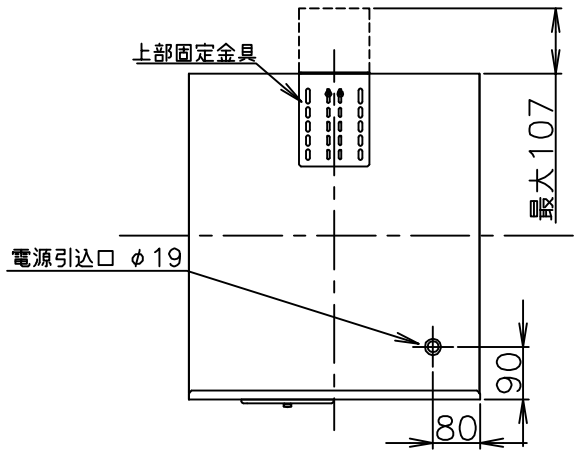

B−B′断面図(上から見た図)

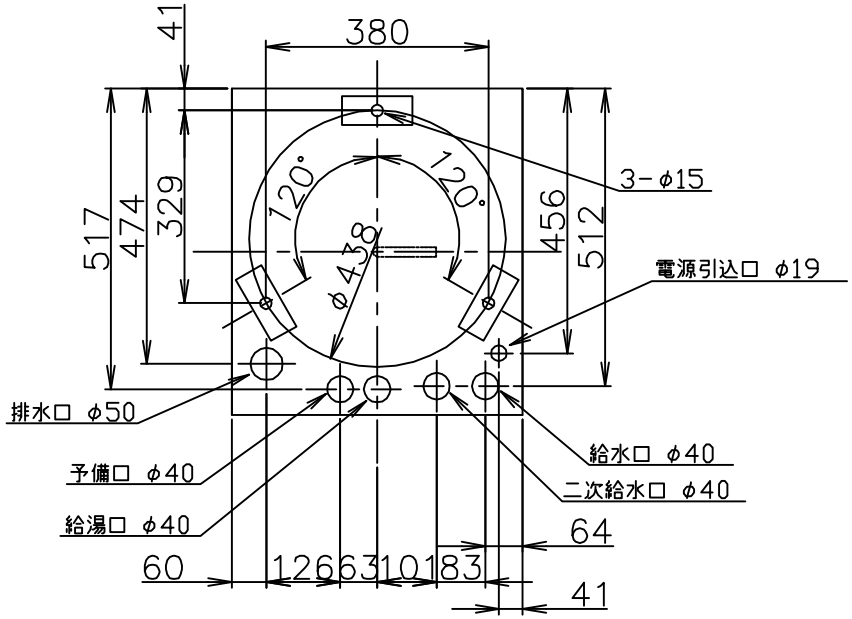

符号	年月日	記事	作成	審査	承認
6					
5					
4					
3					
2					
1					

尺度 1/2　部品コード

外形寸法図

作成	開 '19.5.22	審査	木下 '19.5.22	承認	木下 '19.5.22

SN2−202KC
SN2−202KMLC

四変テック株式会社

Y3−31938

様式管理番号 WP02QU−YEU03−X02