部番	品　　名	材　質	材料寸度	個数	記　事

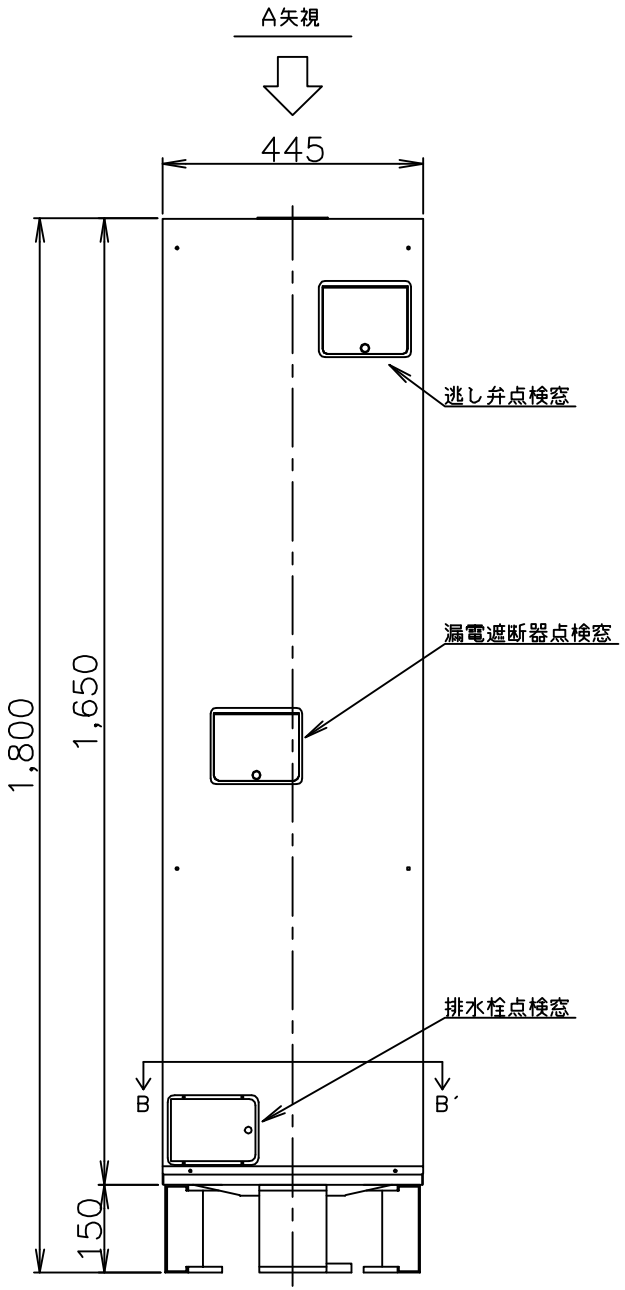

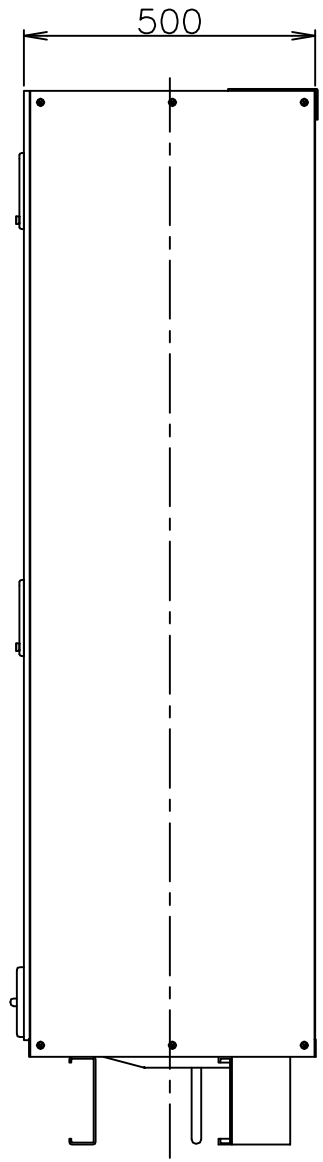

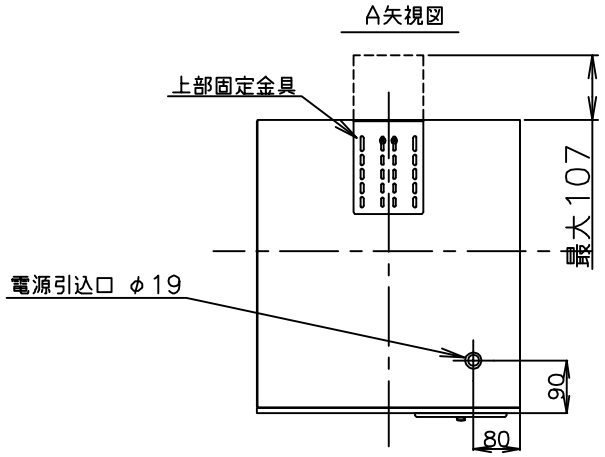

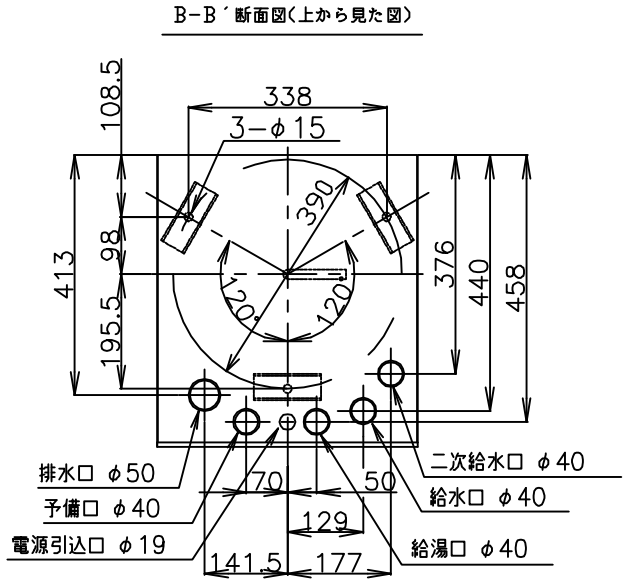

符号	年月日	記　事	作成	審査	承認
6					
5					
4					
3					
2					
1					

尺度 1/2　部品コード

外形寸法図

作成 関 '19.5.22　審査 木下 '19.5.22　承認 木下 '19.5.22

SN2−152KC
SN2−152KMLC

四変テック株式会社

Y3−31937

様式管理番号 WP02QU−YEU03−X02