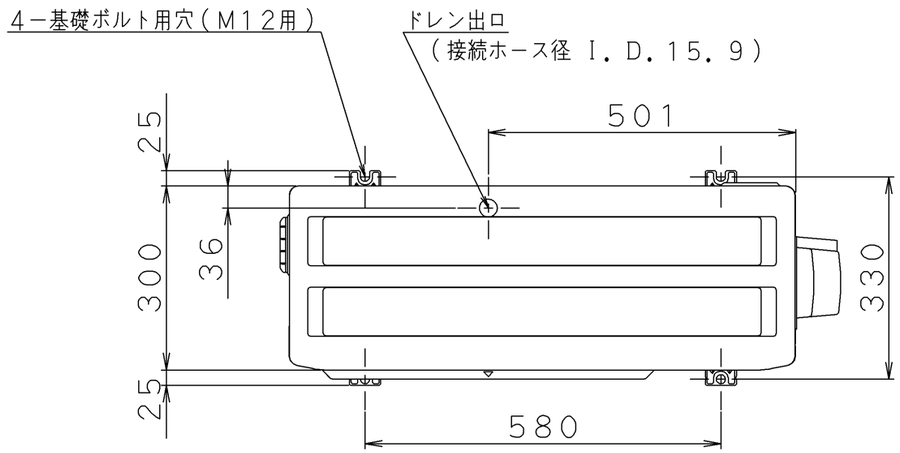

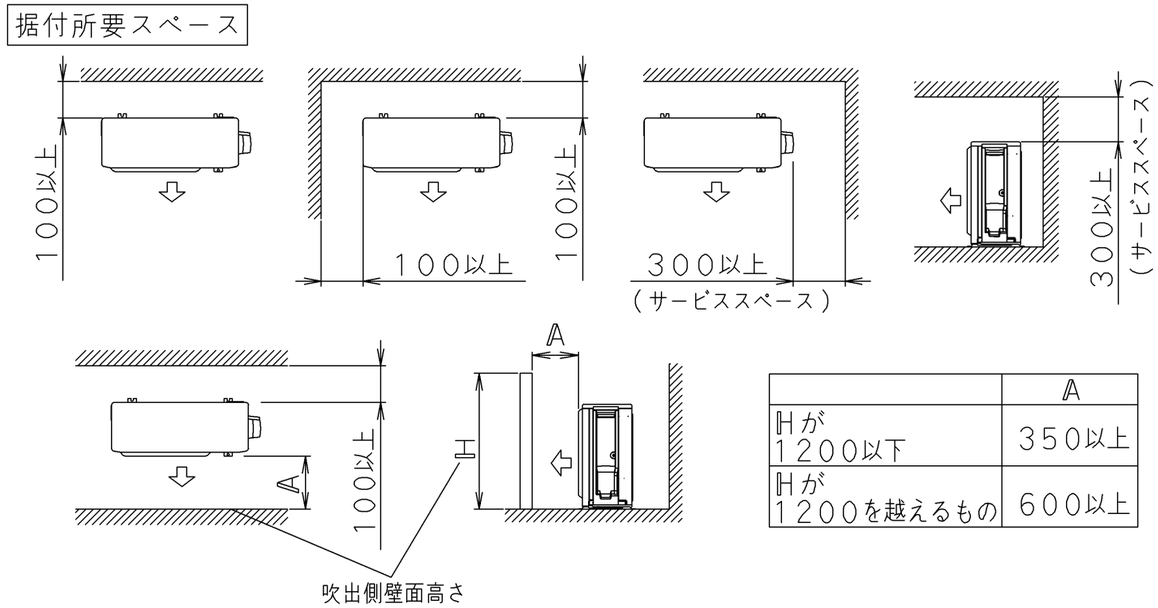

	A
Hが1200以下	350以上
Hが1200を越えるもの	600以上

閉鎖弁カバー取外し時

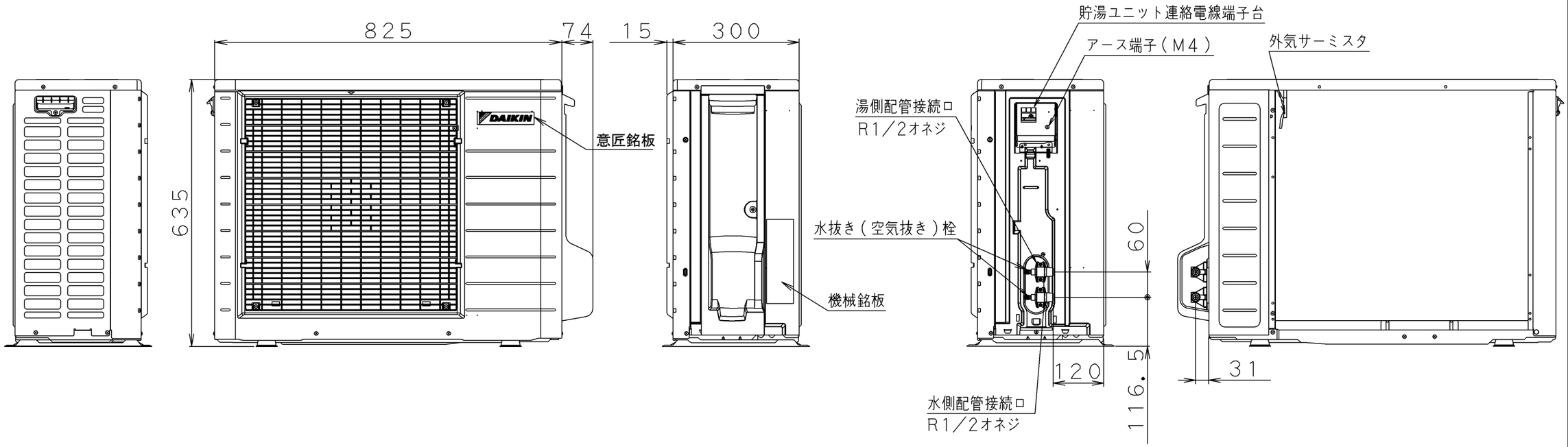

尺度 SCALE						名称 NAME	RQW60ZV 外形図		
発行日 DATE	YR MO DA						OUTSIDE DRAWING		
受注番号 ORDER NO.		ダイキン工業株式会社 DAIKIN INDUSTRIES, LTD.		単位 UNIT	mm	元図番 ORG DWG. NO	3D145166	図番 DWG. NO	3D145166-RQW60ZV
製作数 QUANT.									

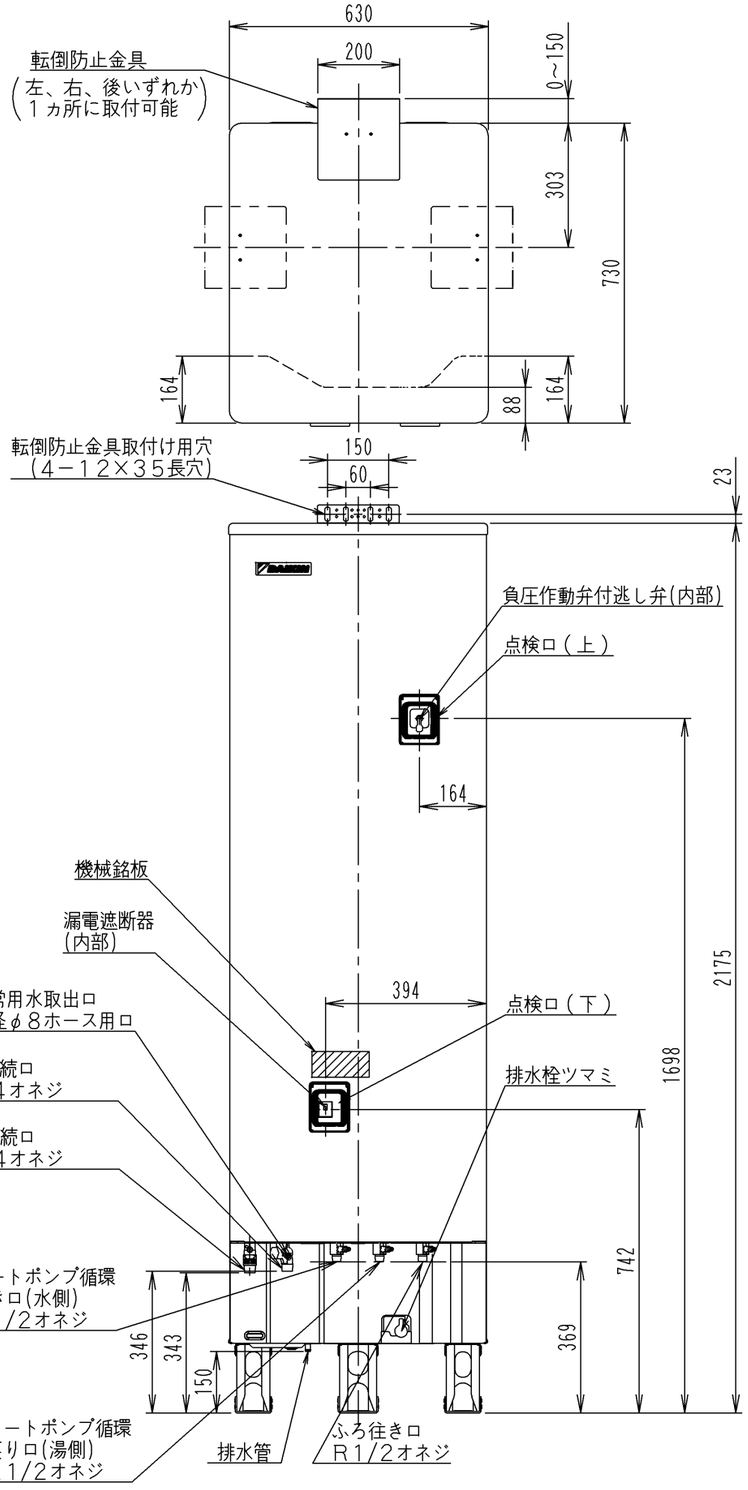

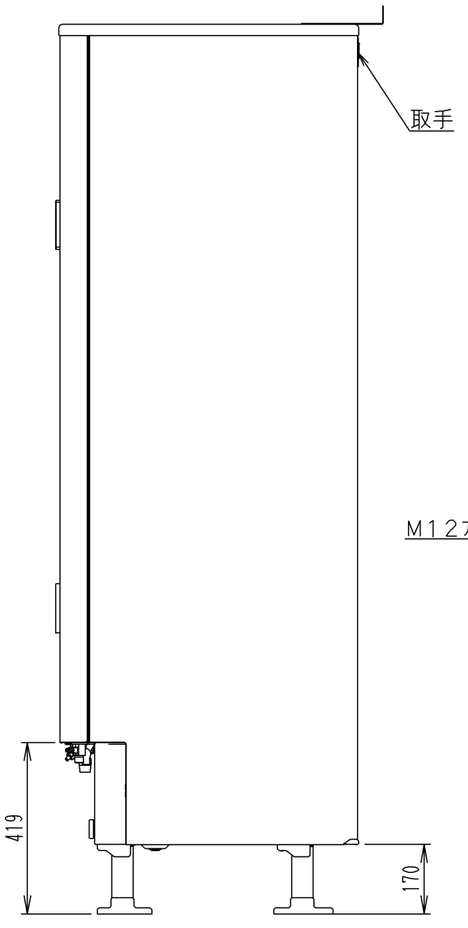

●据付所要スペース

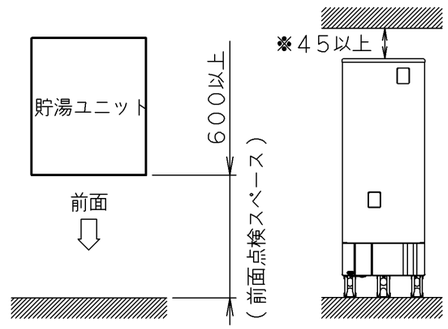

注１）貯湯ユニット上部スペース（※部）は
４５mm以上（推奨２００mm）確保してください。
注２）据付所要スペース以外に本体の搬入・搬出・
据付作業ができるスペース及び通路を確保して
ください。

●アンカーボルトおよび配管位置図
(上から見た図)

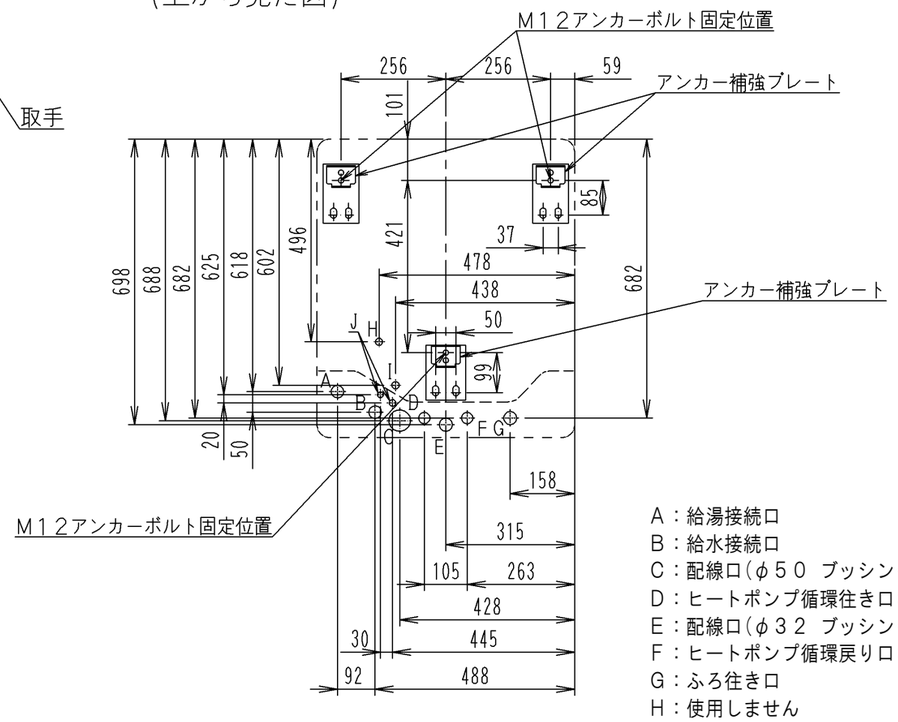

A：給湯接続口
B：給水接続口
C：配線口(φ５０ ブッシング付)
D：ヒートポンプ循環往き口(水側)
E：配線口(φ３２ ブッシング付)
F：ヒートポンプ循環戻り口(湯側)
G：ふろ往き口
H：使用しません
I：排水管
J：排水管（排水ホースX２本）

《注》転倒防止金具、台所リモコン、浴室リモコン、リモコンコードは別売品です。

△									
△									
		尺度 SCALE					名称 NAME	TUA46ZSV	
		発行日 DATE	YR MO DA	ダイキン工業株式会社 DAIKIN INDUSTRIES, LTD.		単位 UNIT mm		OUTSIDE DRAWING	外形図（４６０Ｌ オート機）
		受注番号 ORDER NO.					元図番 ORG DWG. NO	3D145208 A	図番 DWG. NO 3D145208A-TUA46ZSV
		製作数 QUANT.							