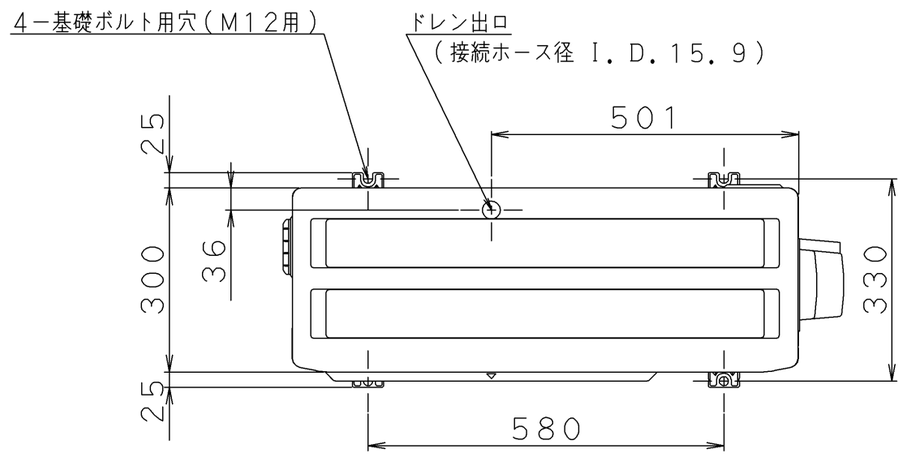

据付所要スペース

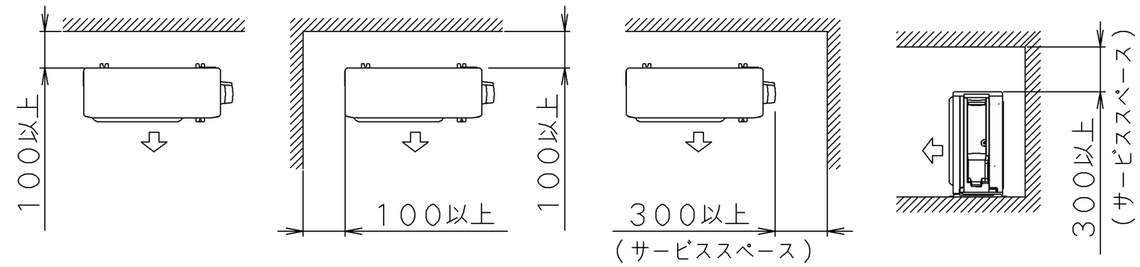

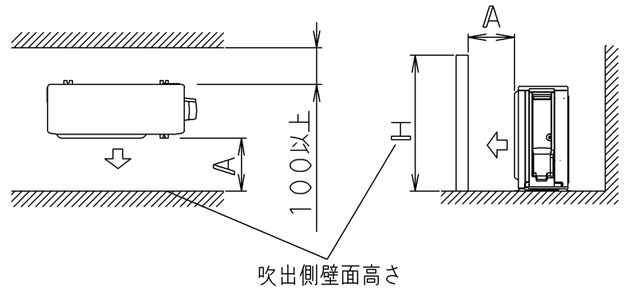

	A
Hが1200以下	350以上
Hが1200を越えるもの	600以上

閉鎖弁カバー取外し時

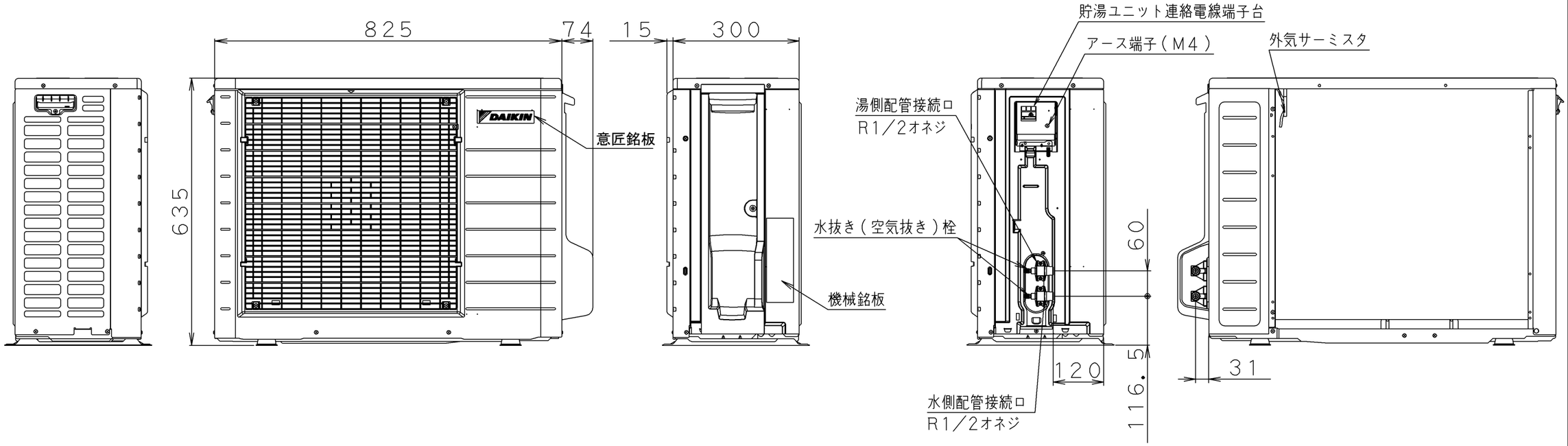

尺度 SCALE					名称 NAME	OUTSIDE DRAWING	RQW45XV 外形図
発行日 DATE	YR MO DA	ダイキン工業株式会社 DAIKIN INDUSTRIES, LTD.		単位 UNIT	mm	元図番 ORG DWG. NO	3D145166
受注番号 ORDER NO.						図番 DWG. NO	3D145166-RQW45XV
製作数 QUANT.							

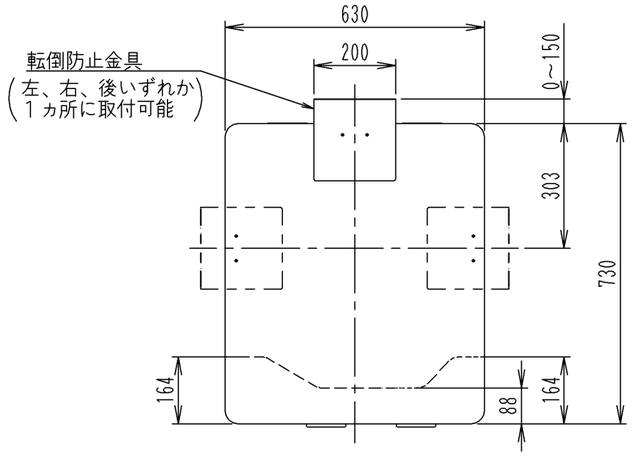

●据付所要スペース

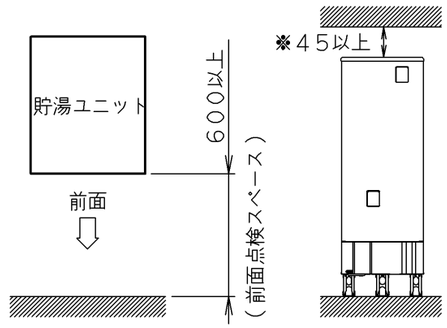

注１）貯湯ユニット上部スペース（※部）は
　　４５mm以上（推奨２００mm）確保してください。
注２）据付所要スペース以外に本体の搬入・搬出・
　　据付作業ができるスペース及び通路を確保して
　　ください。

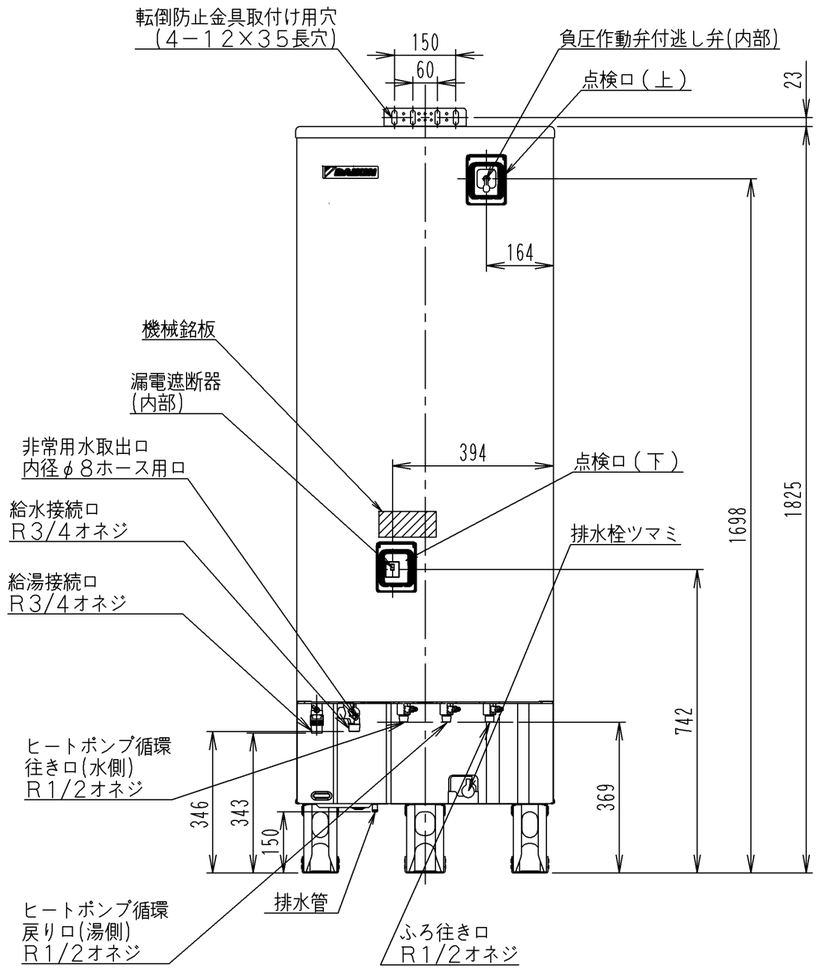

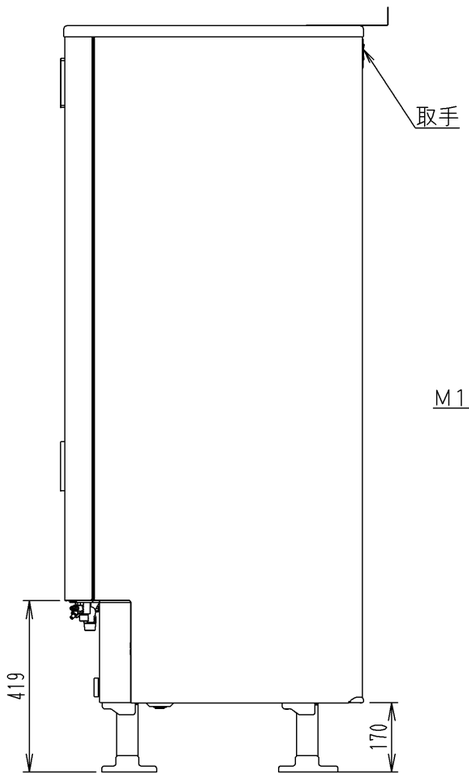

●アンカーボルトおよび配管位置図
（上から見た図）

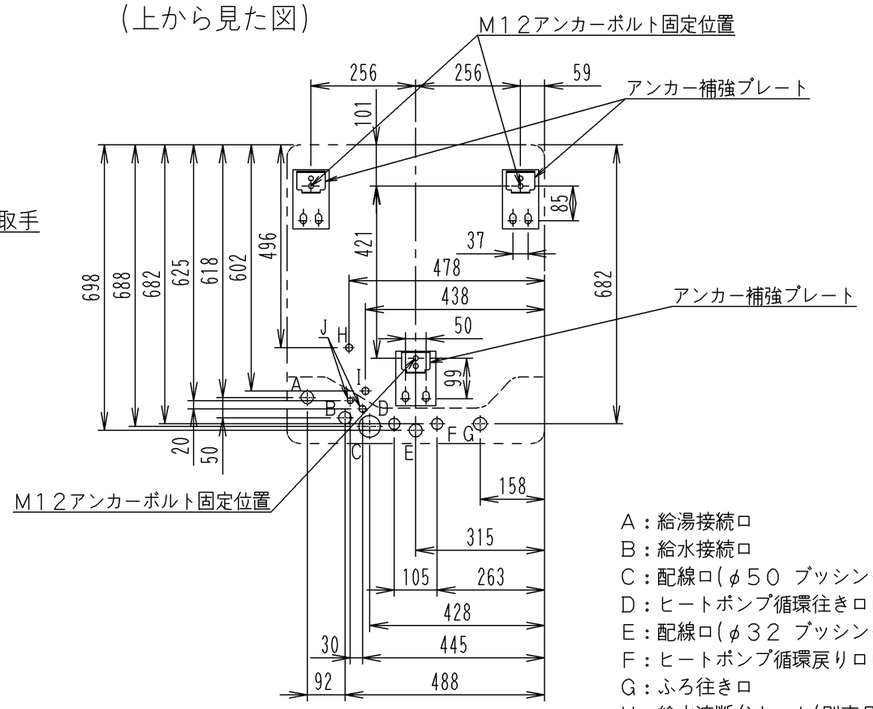

A：給湯接続口
B：給水接続口
C：配線口(φ50 ブッシング付)
D：ヒートポンプ循環往きロ(水側)
E：配線口(φ32 ブッシング付)
F：ヒートポンプ循環戻りロ(湯側)
G：ふろ往きロ
H：給水遮断弁キット(別売品)用ドレンロ
I：排水管
J：排水管（排水ホースX2本）

《注》転倒防止金具、台所リモコン、浴室リモコン、リモコンコードは別売品です。

尺度 SCALE		ダイキン工業株式会社 DAIKIN INDUSTRIES, LTD.		名称 NAME	OUTSIDE DRAWING 外形図（３７０Ｌ　オート機）		TU37XSV
発行日 DATE	YR MO DA		単位 UNIT mm	元図番 ORG DWG. NO	3D145207	図番 DWG. NO	3D145207-TU37XSV
受注番号 ORDER NO.							
製作数 QUANT.							