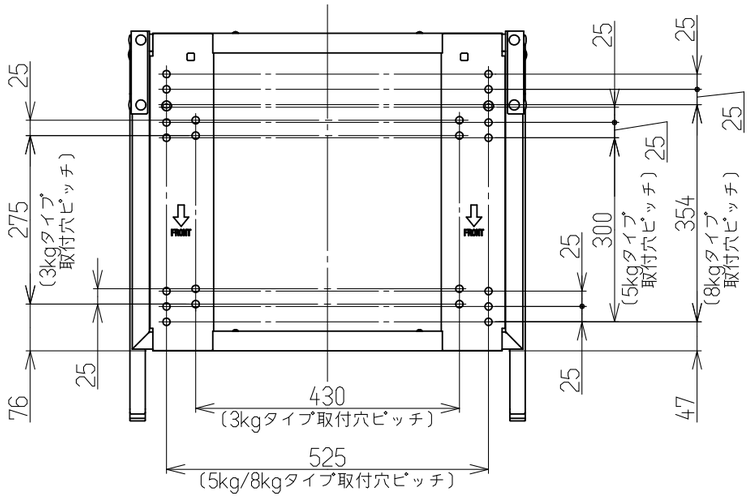

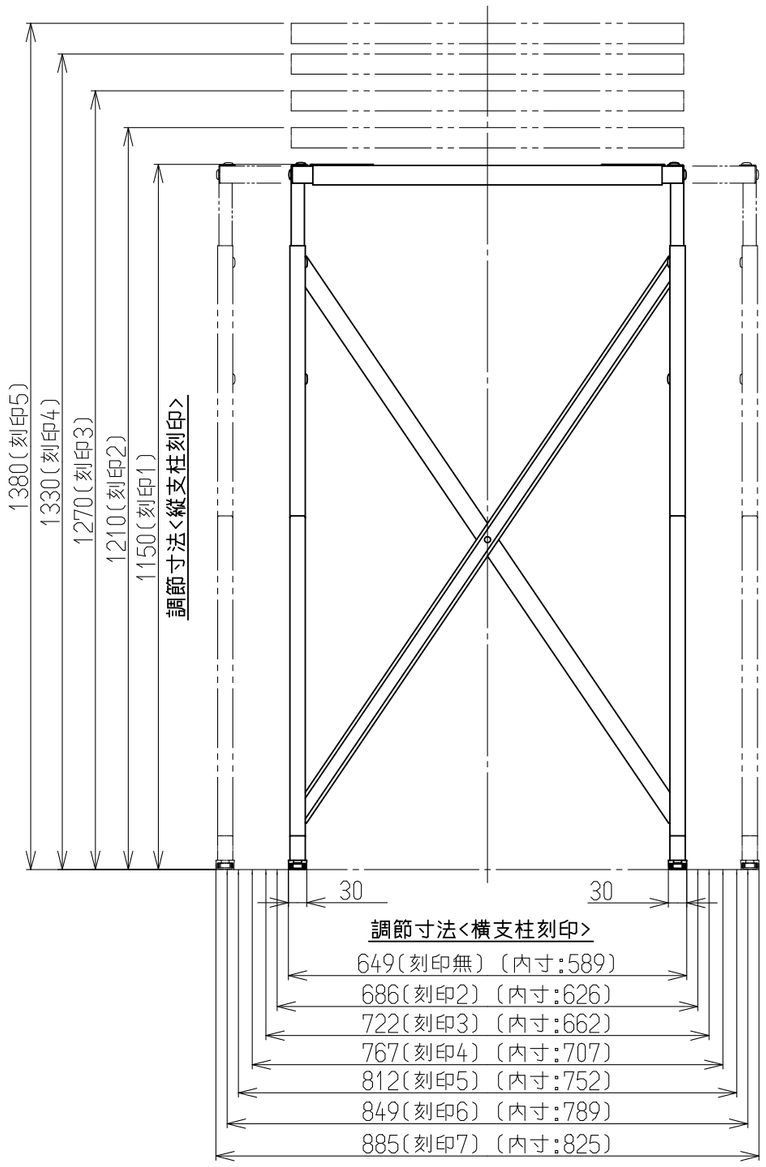

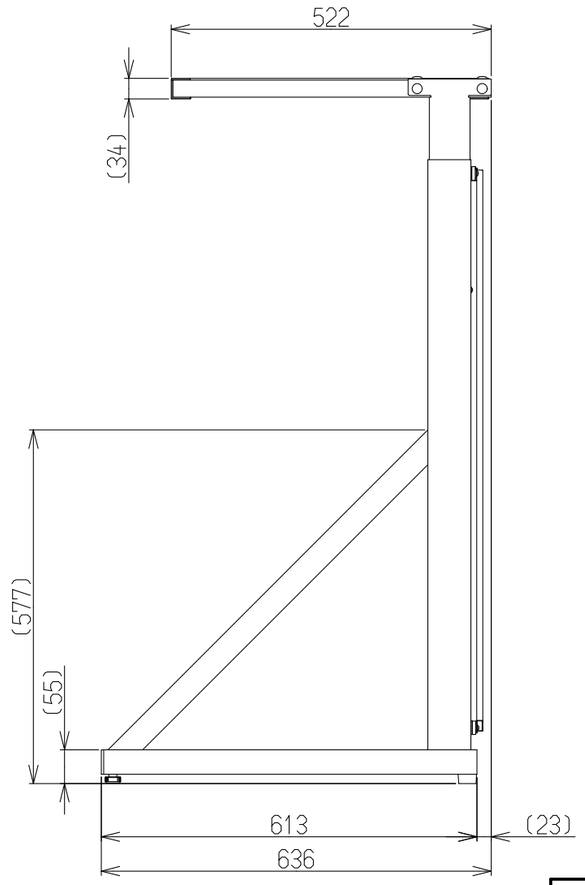

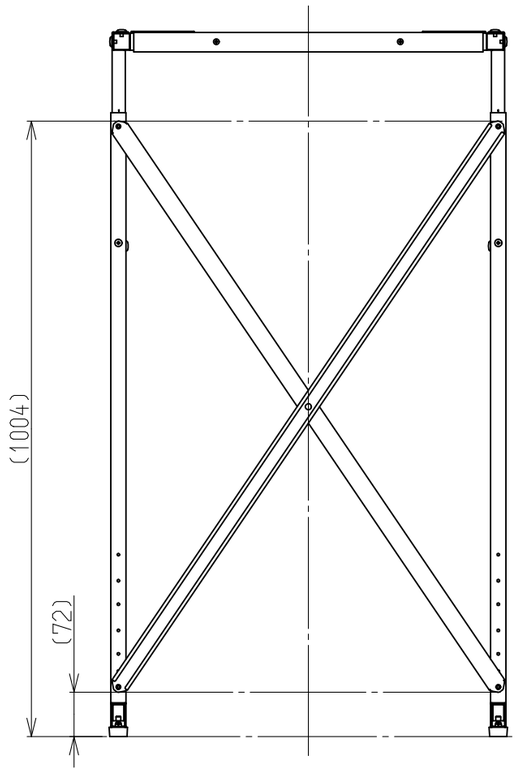

質量(本体):約14kg

名称	外形寸法図	品名	専用台
型式	DS-80HSF (DS-80HSF)		
作成	2018.12	尺度 1:10	サイズ A3

リンナイ株式会社