BB0061741

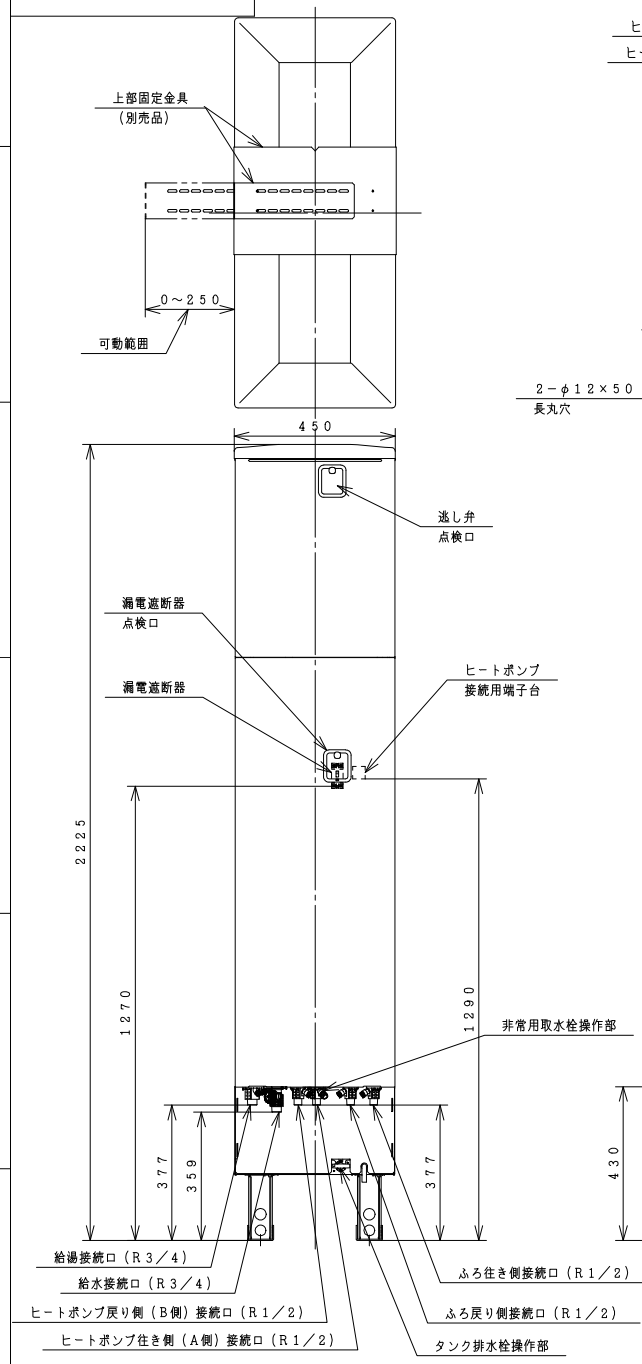

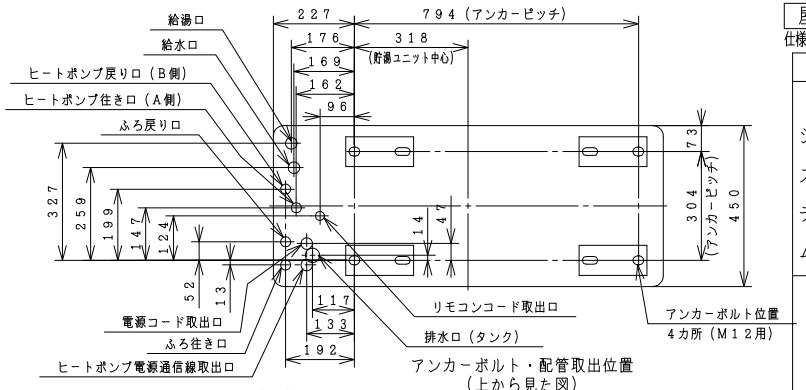

アンカーボルト・配管取出位置
（上から見た図）
〈底板部〉

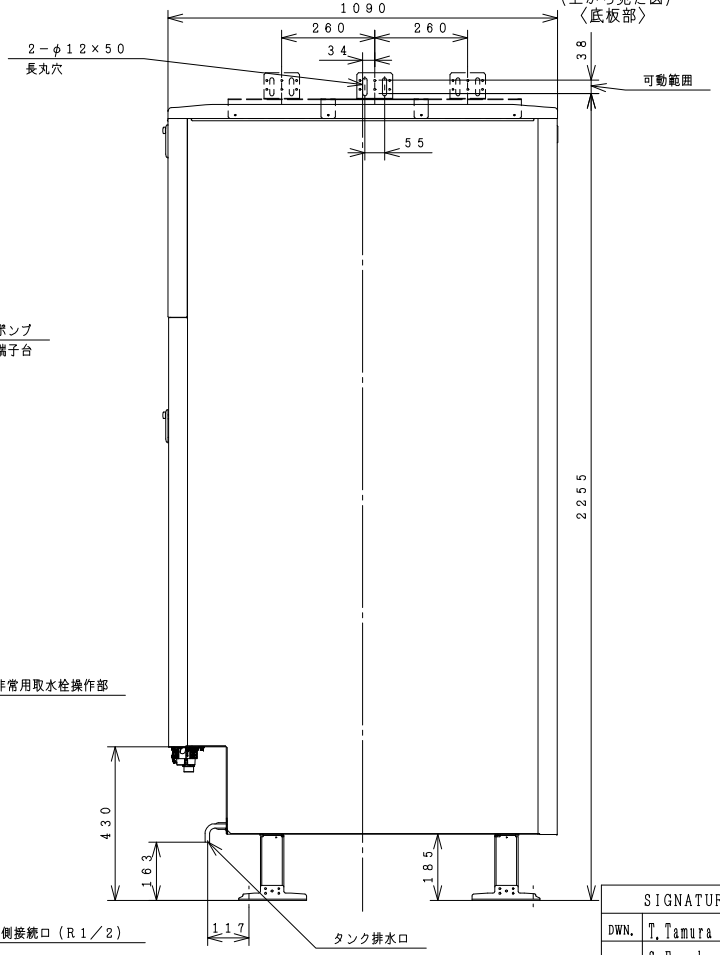

屋外設置型

仕様表　家庭用ヒートポンプ給湯機（一般地仕様）

項目		仕様
システム	仕様	標準仕様
	型式	BHP-FS46TH
	適用電力制度	季節別時間帯別電灯型／時間帯別電灯型（通電制御対応）
	相数／定格電圧（定格周波数）	単相200V　50／60Hz
	最大電流	18A
	沸き上げ温度範囲	約65℃～90℃
貯湯ユニット	型式	BHP-TAS46T
	設置場所	屋外
	タンク容量	460L
	水側最高使用圧力	タンク側290kPa（減圧弁260kPa）
	外形寸法	2,225mm（高）×450mm（幅）×1090mm（奥行）
	消費電力　制御用	5W
	消費電力　凍結防止ヒーター	30W
	消費電力　ふろ保温	65W
	タンク材質	高耐食性ステンレス鋼
	ふろ湯温設定	35℃～48℃（1℃刻み）
	ふろ湯量設定	100L～400L（10L刻み）
	給湯湯温設定	35℃～50℃（1℃刻み）・60℃（高温）
	浴槽設置範囲	上限　7m（本体床面から浴槽上端まで）
		下限　－1.5m（本体床面からアダプタまで）
	最大ふろ配管長	15m10曲り（配管径15A，架橋ポリ管呼び径13）
		6m5曲り（配管径φ12.7銅管）
	最大ヒートポンプ配管長	15m5曲り（配管径φ12.7銅管）
	接続配管　給水管	20A（R3/4）
	接続配管　給湯管	20A（R3/4）
	接続配管　排水管	－
	接続配管　ふろ往き管	15A（R1/2）
	接続配管　ふろ戻り管	15A（R1/2）
	接続配管　ヒートポンプ往き側（A側）管	φ12.7（R1/2）
	接続配管　ヒートポンプ戻り側（B側）管	φ12.7（R1/2）
	質量	91kg（満水時　約551kg）
	ドレンパン	不付
ヒートポンプユニット型式		BHP-HAU60T

(注) 本製品は、ドレンパン不付であり中高層集合住宅等へは据え付けられません。

SIGNATURE		DATE
DWN.	T. Tamura	2021-12-21
CHKD.	S. Furukawa	2021-12-21
APPD.	S. Katagiri	2021-12-21

PROJECTION　SCALE NTS　TITLE BHP-TAS46T 外形寸法図

Hitachi Global Life Solutions, Inc.
Tokyo Japan

TOCHIGI DWG. No. 3YAA BB0061741

REGD. REGD 2021 1221

002

BB0061800

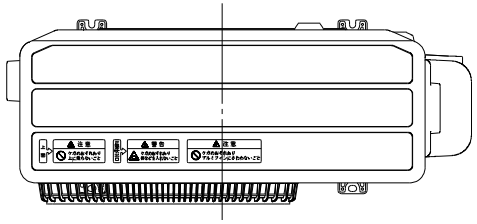

トップカバー刻印詳細図

上面 ⇒ ⚠ 注意 ケガのおそれあり 上に乗らないこと

正面吹出口 ⇒ ⚠ 警告 ケガのおそれあり 棒などを入れないこと

⚠ 注意 ケガのおそれあり アルミフインにさわらないこと

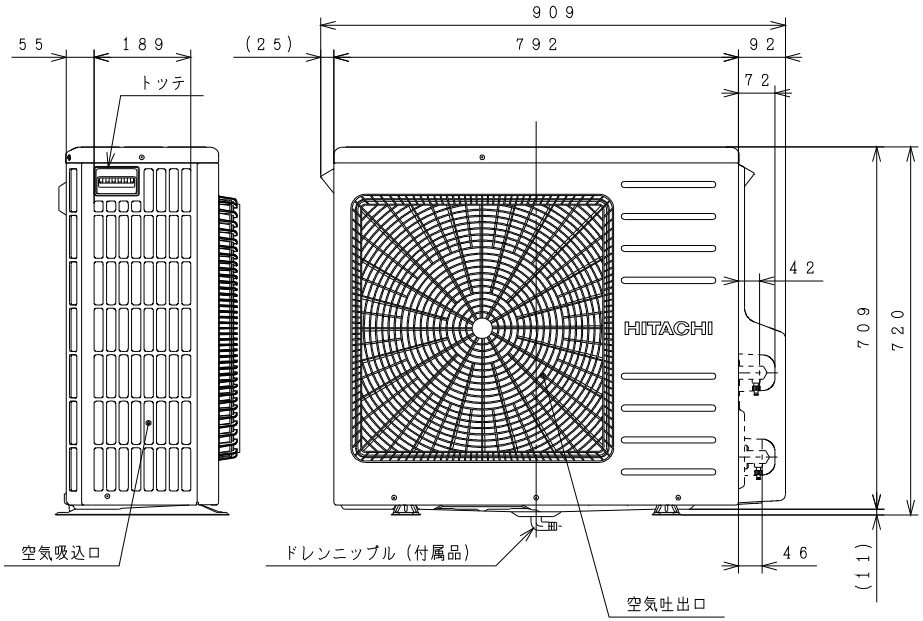

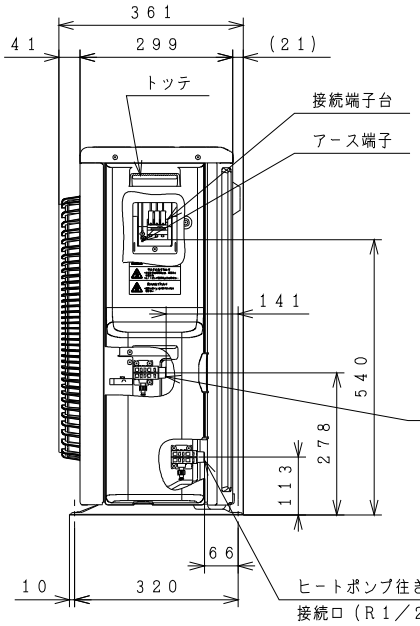

仕様表

名　称		ヒートポンプユニット	
型　式		BHP-HAU45T	BHP-HAU60T
電　源		単相200V	
周波数		50／60Hz	
中間期標準加熱能力／消費電力※2※3		4.5kW／0.98kW	6.0kW／1.40kW
冬期高温加熱能力／消費電力※1※2※4		4.5kW／1.50kW	6.0kW／2.00kW
中間期標準運転電流※3		5.3A	7.2A
運転音（音響パワーレベル）	中間期※3	51dB	55dB
	冬期高温※4	55dB	57dB
冷媒名		R744（CO_2）	
冷媒封入量		810g	810g
設計圧力（高圧／低圧）		13.3／8.0MPa	
質　量		45kg	45kg
外形寸法		720（H）×792（W）×299（D）mm	
設置可能最低外気温度		−10℃	
循環配管接続口径		R1／2（給水・出湯）	

※1）低外気温時は除霜の為、加熱能力が低下することがあります。
※2）沸き上げ終了直前では、加熱能力が低下することがあります。
※3）作動条件：外気温（乾球温度／湿球温度）16℃／12℃、水温17℃、沸き上げ温度65℃
※4）作動条件：外気温（乾球温度／湿球温度）7℃／6℃、水温9℃、沸き上げ温度90℃

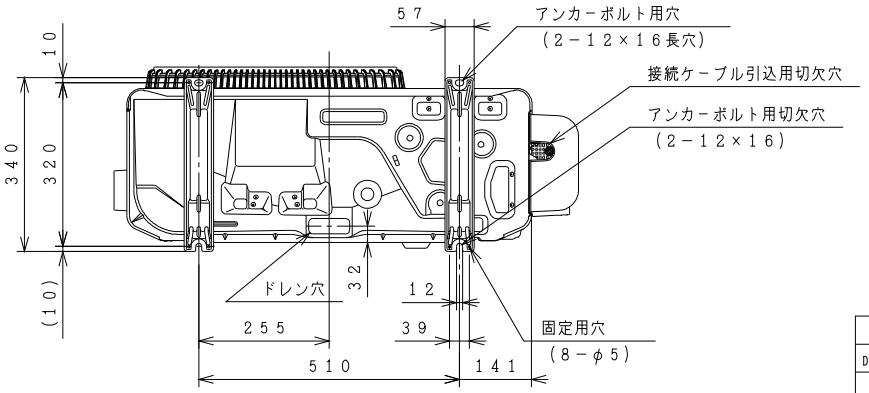

背面図

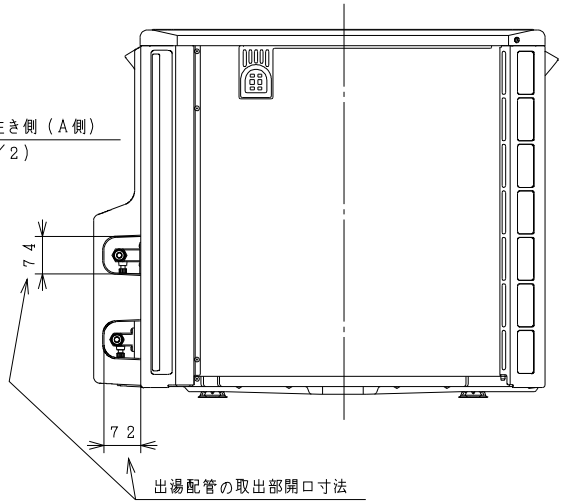

SIGNATURE		DATE
DWN.	T. Kashiwagura	2022-01-06
CHKD.	K. Sakamoto	2022-01-06
APPD.	K. Sakamoto	2022-01-06

PROJECTION　SCALE NTS　TITLE BHP-HAU45T BHP-HAU60T 外形寸法図

Hitachi Global Life Solutions, Inc. Tokyo Japan

TOCHIGI DWG. No. 3YAA BB0061800

REGD. REGD 2022 0107

001